Cylindrical roller bearing NUP211-E-XL-TVP2 FAG

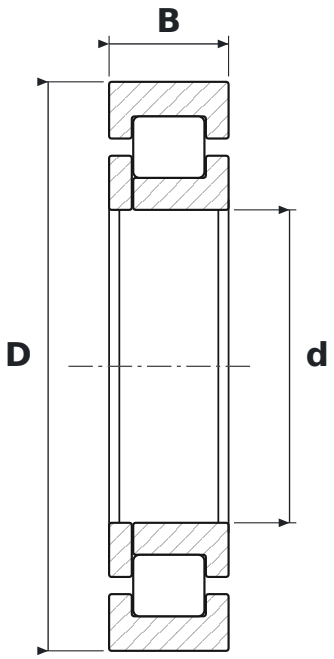

DIMENSIONS

d	bore diameter	**55 mm**
D	outside diameter	**100 mm**
B	width	**21 mm**

WHAT NUP211-E-XL-TVP2 MEANS

E	reinforced design, higher load rating
XL	jakość X-life – mniejsza chropowatość i większa dokładność geometryczna bieżni, wyższa nośność i trwałość
TVP2	polyamide window cage, design 2 (FAG)

SPECIFICATIONS

Manufacturer	**FAG**
Manufacturer designation	**NUP211-E-XL-TVP2**
Rolling elements	**single-row cylindrical roller bearing**
Basic dynamic load rating C	**99 kN**
Basic static load rating C0	**95 kN**