Łożysko walcowe NUP2206-E-M1 FAG

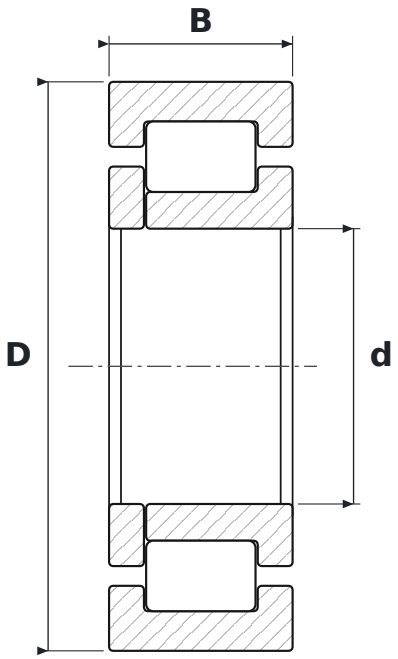

WYMIARY

d	średnica wewnętrzna	**30 mm**
D	średnica zewnętrzna	**62 mm**
B	szerokość	**20 mm**

CO ZNACZY OZNACZENIE NUP2206-E-M1

E	wykonanie wzmocnione, zwiększona nośność
M1	koszyk mosiężny masywny, dwuczęściowy, prowadzony na wałeczkach

PARAMETRY

Producent	**FAG**
Symbol producenta	**NUP2206-E-M1**
Elementy toczne	**łożysko walcowe jednorzędowe**