Łożysko walcowe NUP2206 ECPC3 SKF

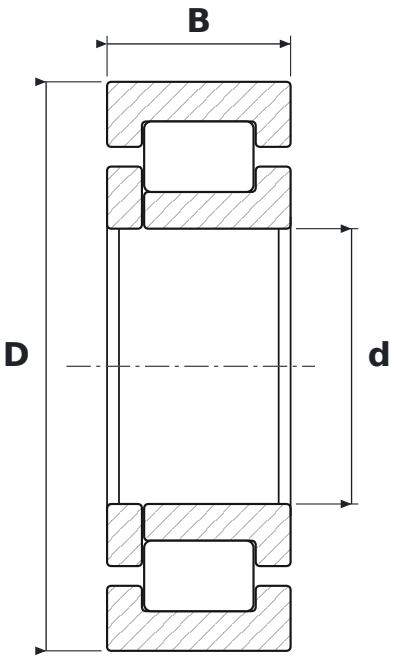

WYMIARY

d	średnica wewnętrzna	**30 mm**
D	średnica zewnętrzna	**62 mm**
B	szerokość	**20 mm**

CO ZNACZY OZNACZENIE NUP2206 ECPC3

ECP	wykonanie EC, koszyk poliamidowy (SKF)
C3	luz promieniowy zwiększony

PARAMETRY

Producent	**SKF**
Symbol producenta	**NUP2206 ECPC3**
Elementy toczne	**łożysko walcowe jednorzędowe**
Masa	**0,266 kg**