Cylindrical roller bearing NUP2207-E-XL-TVP2 FAG

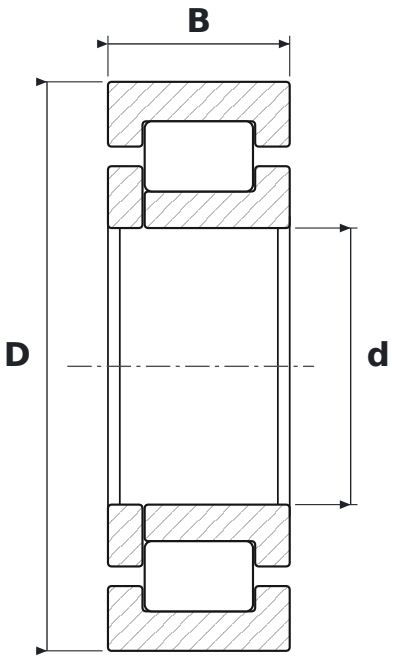

DIMENSIONS

d	bore diameter	**35 mm**
D	outside diameter	**72 mm**
B	width	**23 mm**

WHAT NUP2207-E-XL-TVP2 MEANS

E	reinforced design, higher load rating
XL	jakość X-life – mniejsza chropowatość i większa dokładność geometryczna bieżni, wyższa nośność i trwałość
TVP2	polyamide window cage, design 2 (FAG)

SPECIFICATIONS

Manufacturer	**FAG**
Manufacturer designation	**NUP2207-E-XL-TVP2**
Rolling elements	**single-row cylindrical roller bearing**
Basic dynamic load rating C	**72 kN**
Basic static load rating C0	**64 kN**
Mass	**0.422 kg**