# Cylindrical roller bearing NUP2210-E-M6-C3 NKE

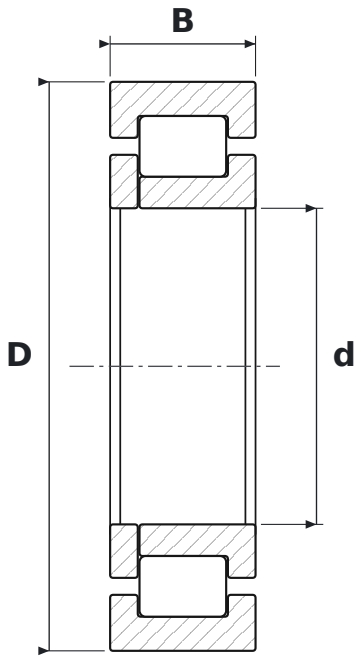


## DIMENSIONS

| | | |
|---|---|---|
| **d** | bore diameter | **50 mm** |
| **D** | outside diameter | **90 mm** |
| **B** | width | **23 mm** |

## WHAT NUP2210-E-M6-C3 MEANS

| | |
|---|---|
| **E** | wzmocniona konstrukcja wewnętrzna – większa nośność promieniowa przy tych samych wymiarach |
| **M6** | koszyk mosiężny masywny prowadzony na wałeczkach, nity trapezowe frezowane w korpusie |
| **C3** | radial clearance greater than normal |

## SPECIFICATIONS

| | |
|---|---|
| Manufacturer | **NKE** |
| Manufacturer designation | **NUP2210-E-M6-C3** |
| Rolling elements | **single-row cylindrical roller bearing** |