Łożysko walcowe NUP2217-E-MA6 NKE

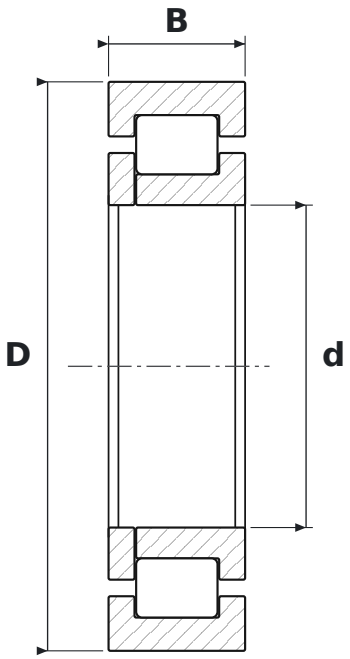

WYMIARY

d	średnica wewnętrzna	**85 mm**
D	średnica zewnętrzna	**150 mm**
B	szerokość	**36 mm**

CO ZNACZY OZNACZENIE NUP2217-E-MA6

E	wzmocniona konstrukcja wewnętrzna – większa nośność promieniowa przy tych samych wymiarach
MA6	koszyk mosiężny masywny prowadzony na pierścieniu zewnętrznym, nity trapezowe frezowane w korpusie

PARAMETRY

Producent	**NKE**
Symbol producenta	**NUP2217-E-MA6**
Elementy toczne	**łożysko walcowe jednorzędowe**