# Łożysko walcowe NUP2218-E-M6 NKE

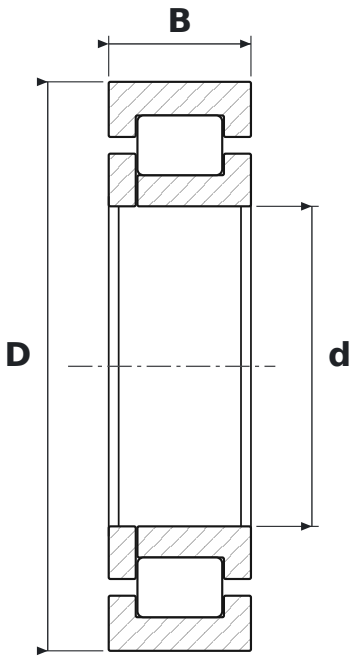


## WYMIARY

| | | |
|---|---|---|
| **d** | średnica wewnętrzna | **90 mm** |
| **D** | średnica zewnętrzna | **160 mm** |
| **B** | szerokość | **40 mm** |

## CO ZNACZY OZNACZENIE NUP2218-E-M6

| | |
|---|---|
| **E** | wzmocniona konstrukcja wewnętrzna – większa nośność promieniowa przy tych samych wymiarach |
| **M6** | koszyk mosiężny masywny prowadzony na wałeczkach, nity trapezowe frezowane w korpusie |

## PARAMETRY

| | |
|---|---|
| Producent | **NKE** |
| Symbol producenta | **NUP2218-E-M6** |
| Elementy toczne | **łożysko walcowe jednorzędowe** |