Łożysko walcowe NUP2220-E-TVP2 NKE

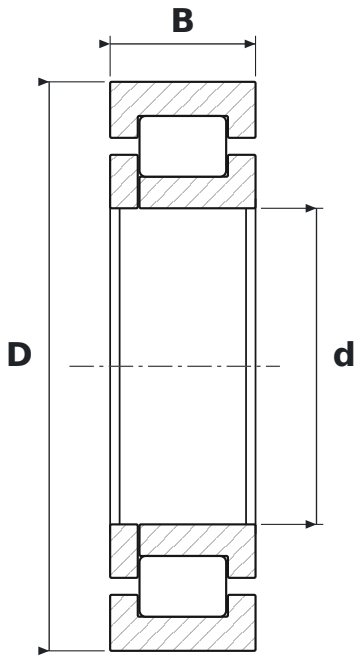

WYMIARY

d	średnica wewnętrzna	**100 mm**
D	średnica zewnętrzna	**180 mm**
B	szerokość	**46 mm**

CO ZNACZY OZNACZENIE NUP2220-E-TVP2

E	wzmocniona konstrukcja wewnętrzna – większa nośność promieniowa przy tych samych wymiarach
TVP2	koszyk poliamidowy okienkowy, wykonanie 2 (FAG)

PARAMETRY

Producent	**NKE**
Symbol producenta	**NUP2220-E-TVP2**
Elementy toczne	**łożysko walcowe jednorzędowe**