Cylindrical roller bearing NUP309-E-XL-M1-C3 FAG

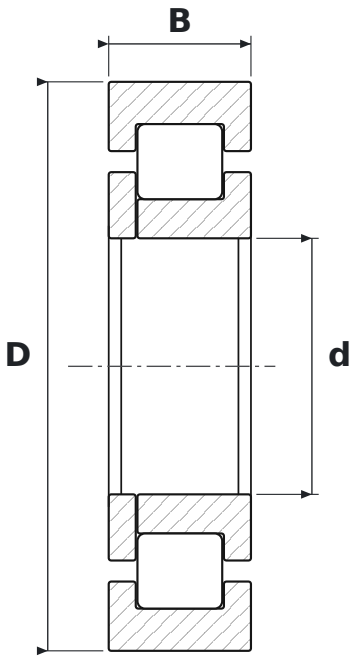

DIMENSIONS

d	bore diameter	**45 mm**
D	outside diameter	**100 mm**
B	width	**25 mm**

WHAT NUP309-E-XL-M1-C3 MEANS

E	reinforced design, higher load rating
XL	jakość X-life – mniejsza chropowatość i większa dokładność geometryczna bieżni, wyższa nośność i trwałość
M1	koszyk mosiężny masywny, dwuczęściowy, prowadzony na wałeczkach
C3	radial clearance greater than normal

SPECIFICATIONS

Manufacturer	**FAG**
Manufacturer designation	**NUP309-E-XL-M1-C3**
Rolling elements	**single-row cylindrical roller bearing**