Łożysko walcowe NUP309 ECNJ/C3VM004 SKF

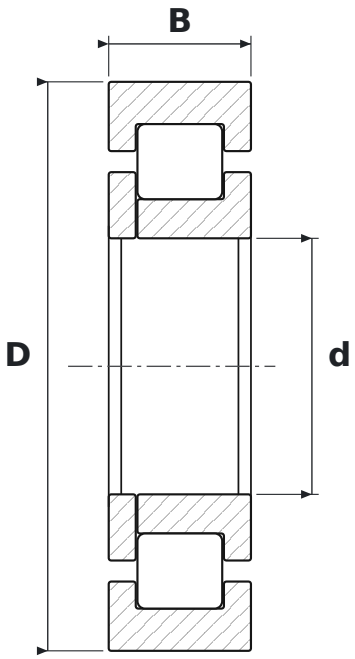

WYMIARY

d	średnica wewnętrzna	**45 mm**
D	średnica zewnętrzna	**100 mm**
B	szerokość	**25 mm**

CO ZNACZY OZNACZENIE NUP309 ECNJ/C3VM004

EC	wykonanie wzmocnione EC, więcej wałeczków (SKF)
N	rowek na pierścień osadczy
J	koszyk stalowy tłoczony

PARAMETRY

Producent	**SKF**
Symbol producenta	**NUP309 ECNJ/C3VM004**
Elementy toczne	**łożysko walcowe jednorzędowe**