Łożysko walcowe NUP309 EWC3 NSK

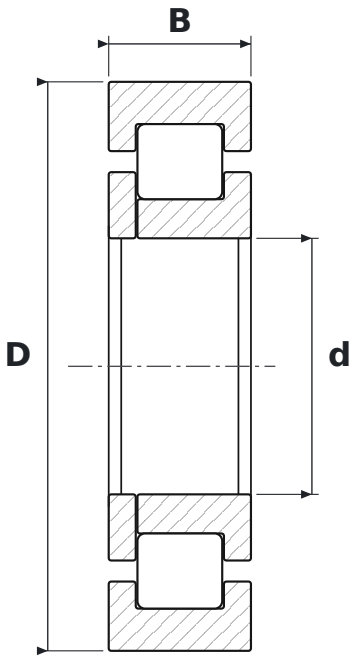

WYMIARY

d	średnica wewnętrzna	**45 mm**
D	średnica zewnętrzna	**100 mm**
B	szerokość	**25 mm**

CO ZNACZY OZNACZENIE NUP309 EWC3

EW	wykonanie wzmocnione, koszyk stalowy (NSK)
C3	luz promieniowy zwiększony

PARAMETRY

Producent	**NSK**
Symbol producenta	**NUP309 EWC3**
Elementy toczne	**łożysko walcowe jednorzędowe**