Łożysko walcowe NUP310-E-MPA-C3 NKE

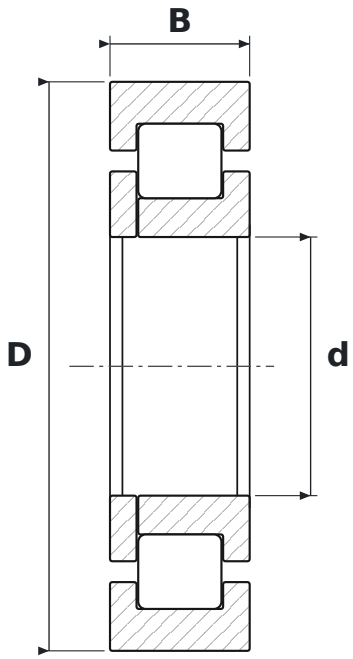

WYMIARY

d	średnica wewnętrzna	**50 mm**
D	średnica zewnętrzna	**110 mm**
B	szerokość	**27 mm**

CO ZNACZY OZNACZENIE NUP310-E-MPA-C3

E	wzmocniona konstrukcja wewnętrzna – większa nośność promieniowa przy tych samych wymiarach
MPA	koszyk mosiężny masywny okienkowy, prowadzony na pierścieniu zewnętrznym
C3	luz promieniowy zwiększony

PARAMETRY

Producent	**NKE**
Symbol producenta	**NUP310-E-MPA-C3**
Elementy toczne	**łożysko walcowe jednorzędowe**