Cylindrical roller bearing NUP310 ETVP3C3 NKE

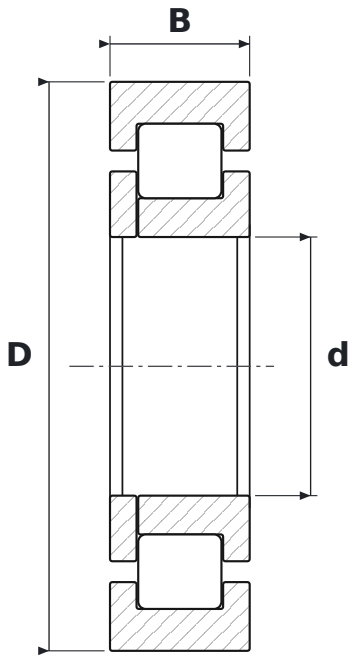

DIMENSIONS

d	bore diameter	**50 mm**
D	outside diameter	**110 mm**
B	width	**27 mm**

WHAT NUP310 ETVP3C3 MEANS

E	wzmocniona konstrukcja wewnętrzna – większa nośność promieniowa przy tych samych wymiarach
TVP3	koszyk poliamidowy (PA66) okienkowy, wariant konstrukcyjny 3
C3	radial clearance greater than normal

SPECIFICATIONS

Manufacturer	**NKE**
Manufacturer designation	**NUP310 ETVP3C3**
Rolling elements	**single-row cylindrical roller bearing**
Mass	**1.21 kg**