Cylindrical roller bearing NUP313-E-XL-M1-C3 FAG

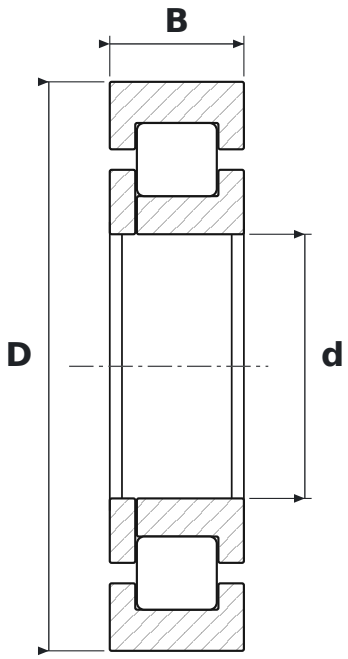

DIMENSIONS

d	bore diameter	**65 mm**
D	outside diameter	**140 mm**
B	width	**33 mm**

WHAT NUP313-E-XL-M1-C3 MEANS

E	reinforced design, higher load rating
XL	jakość X-life – mniejsza chropowatość i większa dokładność geometryczna bieżni, wyższa nośność i trwałość
M1	koszyk mosiężny masywny, dwuczęściowy, prowadzony na wałeczkach
C3	radial clearance greater than normal

SPECIFICATIONS

Manufacturer	**FAG**
Manufacturer designation	**NUP313-E-XL-M1-C3**
Rolling elements	**single-row cylindrical roller bearing**