Łożysko walcowe NUP313 ET NSK

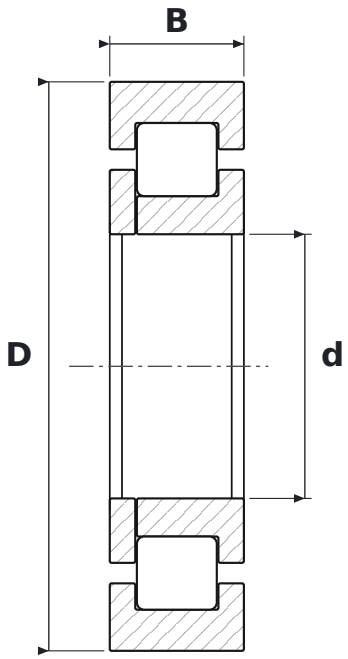

WYMIARY

d	średnica wewnętrzna	**65 mm**
D	średnica zewnętrzna	**140 mm**
B	szerokość	**33 mm**

CO ZNACZY OZNACZENIE NUP313 ET

E	wykonanie wzmocnione, zwiększona nośność
T	koszyk z poliamidu 66 wzmocnionego włóknem szklanym

PARAMETRY

Producent	**NSK**
Symbol producenta	**NUP313 ET**
Elementy toczne	**łożysko walcowe jednorzędowe**