Łożysko walcowe NUP318-E-TVP3 NKE

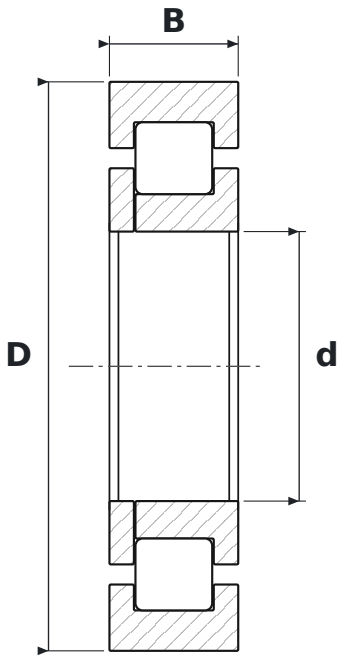

WYMIARY

d	średnica wewnętrzna	**90 mm**
D	średnica zewnętrzna	**190 mm**
B	szerokość	**43 mm**

CO ZNACZY OZNACZENIE NUP318-E-TVP3

E	wzmocniona konstrukcja wewnętrzna – większa nośność promieniowa przy tych samych wymiarach
TVP3	koszyk poliamidowy (PA66) okienkowy, wariant konstrukcyjny 3

PARAMETRY

Producent	**NKE**
Symbol producenta	**NUP318-E-TVP3**
Elementy toczne	**łożysko walcowe jednorzędowe**