Łożysko walcowe NUP326-E-M1 FAG

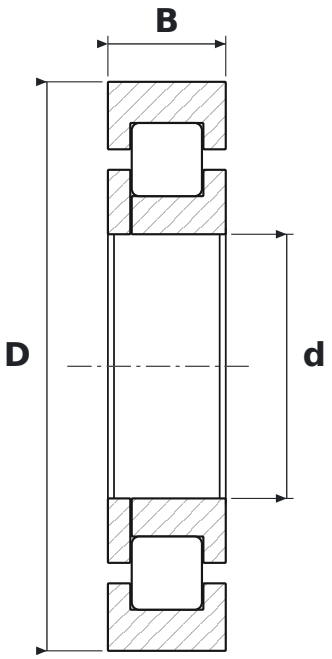

WYMIARY

d	średnica wewnętrzna	**130 mm**
D	średnica zewnętrzna	**280 mm**
B	szerokość	**58 mm**

CO ZNACZY OZNACZENIE NUP326-E-M1

E	wykonanie wzmocnione, zwiększona nośność
M1	koszyk mosiężny masywny, dwuczęściowy, prowadzony na wałeczkach

PARAMETRY

Producent	**FAG**
Symbol producenta	**NUP326-E-M1**
Elementy toczne	**łożysko walcowe jednorzędowe**