Łożysko walcowe SL182207 C3 INA

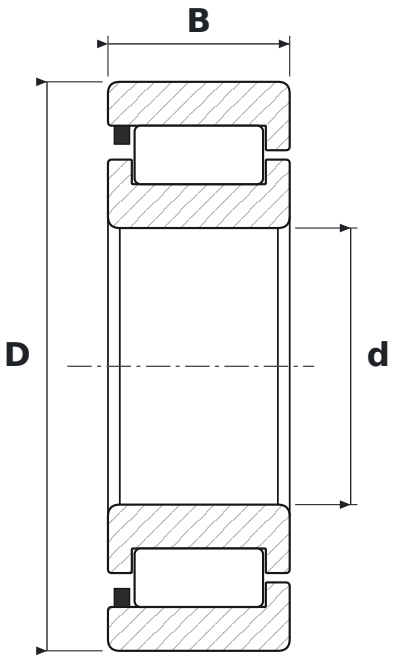

WYMIARY

d	średnica wewnętrzna	**35 mm**
D	średnica zewnętrzna	**72 mm**
B	szerokość	**23 mm**

PARAMETRY

Producent	**INA**
Symbol producenta	**SL182207 C3**
Elementy toczne	**łożysko walcowe jednorzędowe pełnowałeczkowe**
C3	**luz promieniowy zwiększony**
Uszczelnienie	**otwarte – bez uszczelnień**
Nośność dynamiczna C	**88 kN**
Nośność statyczna C0	**78 kN**
Masa	**0,43 kg**