Łożysko walcowe SL182219 INA

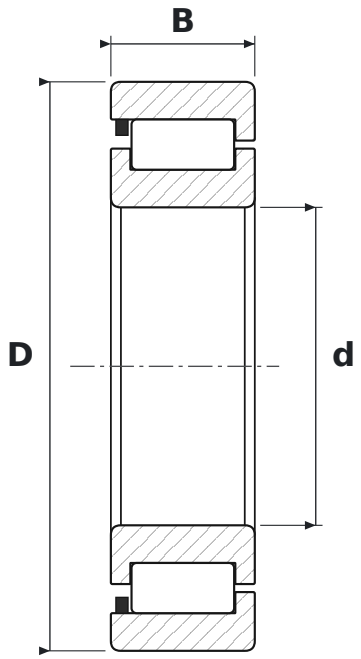

WYMIARY

d	średnica wewnętrzna	**95 mm**
D	średnica zewnętrzna	**170 mm**
B	szerokość	**43 mm**

PARAMETRY

Producent	**INA**
Symbol producenta	**SL182219**
Elementy toczne	**łożysko walcowe jednorzędowe pełnowałeczkowe**
Uszczelnienie	**otwarte – bez uszczelnień**
Luz promieniowy	**CN – normalny**
Nośność dynamiczna C	**330 kN**
Nośność statyczna C0	**425 kN**