Łożysko walcowe SL182220 INA

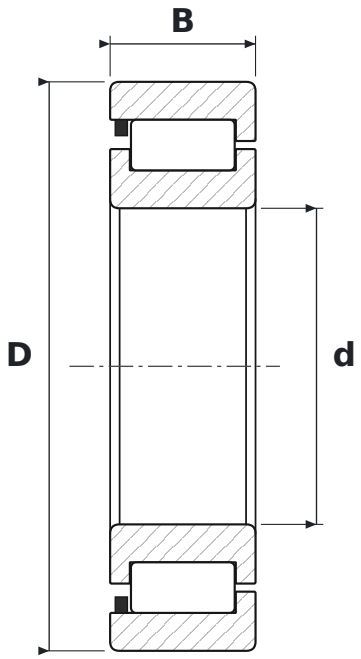

WYMIARY

d	średnica wewnętrzna	**100 mm**
D	średnica zewnętrzna	**180 mm**
B	szerokość	**46 mm**

PARAMETRY

Producent	**INA**
Symbol producenta	**SL182220**
Elementy toczne	**łożysko walcowe jednorzędowe pełnowałeczkowe**
Uszczelnienie	**otwarte – bez uszczelnień**
Luz promieniowy	**CN – normalny**
Nośność dynamiczna C	**390 kN**
Nośność statyczna C0	**510 kN**
Masa	**5,12 kg**