Łożysko walcowe SL182224 INA

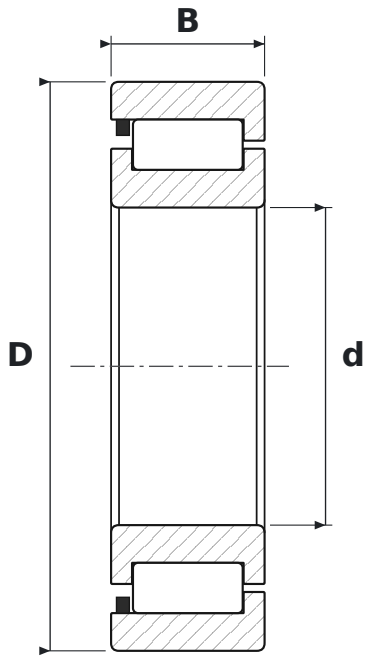

WYMIARY

d	średnica wewnętrzna	**120 mm**
D	średnica zewnętrzna	**215 mm**
B	szerokość	**58 mm**

PARAMETRY

Producent	**INA**
Symbol producenta	**SL182224**
Elementy toczne	**łożysko walcowe jednorzędowe pełnowałeczkowe**
Uszczelnienie	**otwarte – bez uszczelnień**
Luz promieniowy	**CN – normalny**
Nośność dynamiczna C	**530 kN**
Nośność statyczna C0	**720 kN**
Masa	**9,08 kg**