Łożysko walcowe SL182226 INA

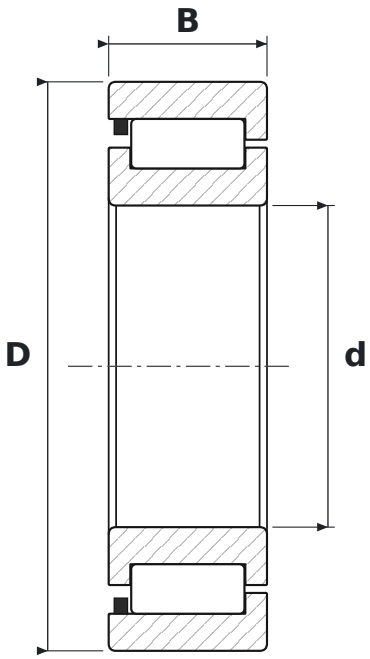

WYMIARY

d	średnica wewnętrzna	**130 mm**
D	średnica zewnętrzna	**230 mm**
B	szerokość	**64 mm**

PARAMETRY

Producent	**INA**
Symbol producenta	**SL182226**
Elementy toczne	**łożysko walcowe jednorzędowe pełnowałeczkowe**
Uszczelnienie	**otwarte – bez uszczelnień**
Luz promieniowy	**CN – normalny**
Nośność dynamiczna C	**620 kN**
Nośność statyczna C0	**850 kN**