Łożysko walcowe SL182228 TBC3 INA

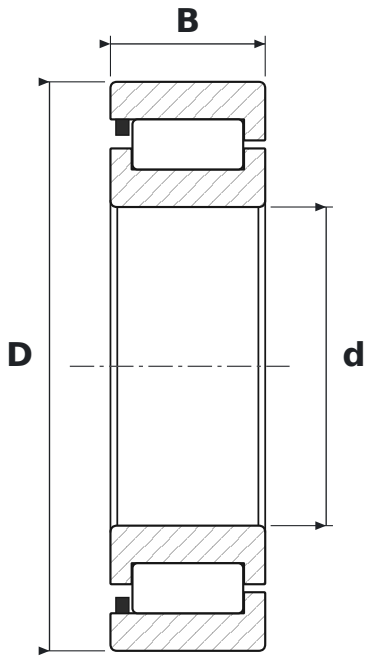

WYMIARY

d	średnica wewnętrzna	**140 mm**
D	średnica zewnętrzna	**250 mm**
B	szerokość	**68 mm**

CO ZNACZY OZNACZENIE SL182228 TBC3

TB	wykonanie o zwiększonej nośności osiowej
C3	luz promieniowy zwiększony

PARAMETRY

Producent	**INA**
Symbol producenta	**SL182228 TBC3**
Elementy toczne	**łożysko walcowe jednorzędowe pełnowałeczkowe**
Masa	**14,47 kg**