Łożysko walcowe SL182240-C3 INA

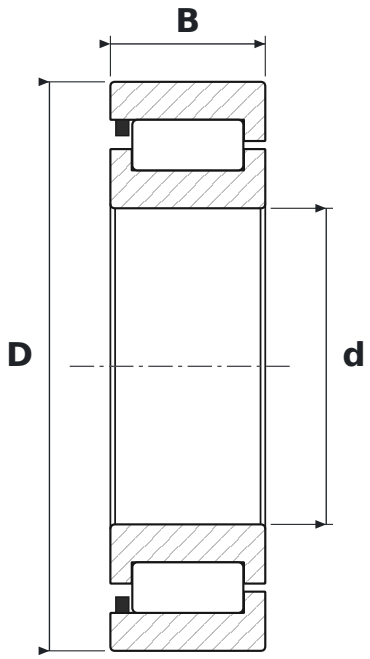

WYMIARY

d	średnica wewnętrzna	**200 mm**
D	średnica zewnętrzna	**360 mm**
B	szerokość	**98 mm**

PARAMETRY

Producent	**INA**
Symbol producenta	**SL182240-C3**
Elementy toczne	**łożysko walcowe jednorzędowe pełnowałeczkowe**
C3	**luz promieniowy zwiększony**
Uszczelnienie	**otwarte – bez uszczelnień**
Nośność dynamiczna C	**1410 kN**
Nośność statyczna C0	**2010 kN**