Łożysko walcowe SL183008 INA

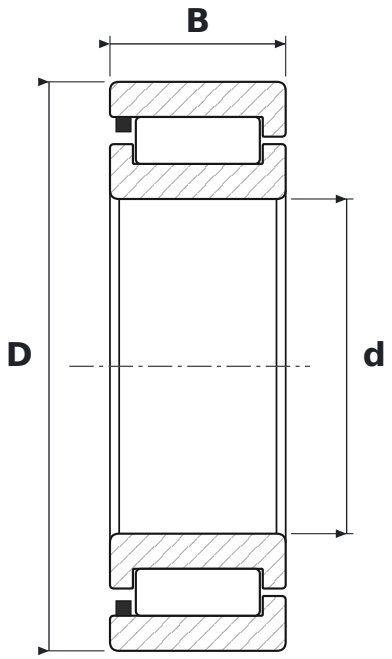

WYMIARY

d	średnica wewnętrzna	**40 mm**
D	średnica zewnętrzna	**68 mm**
B	szerokość	**21 mm**

PARAMETRY

Producent	**INA**
Symbol producenta	**SL183008**
Elementy toczne	**łożysko walcowe jednorzędowe pełnowałeczkowe**
Uszczelnienie	**otwarte – bez uszczelnień**
Luz promieniowy	**CN – normalny**
Nośność dynamiczna C	**66 kN**
Nośność statyczna C0	**67 kN**
Masa	**0,31 kg**