Łożysko walcowe SL192318 TBXLC3 INA

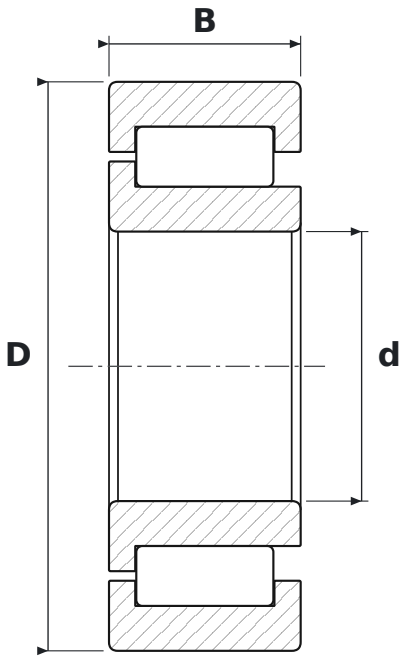

WYMIARY

d	średnica wewnętrzna	**90 mm**
D	średnica zewnętrzna	**190 mm**
B	szerokość	**64 mm**

CO ZNACZY OZNACZENIE SL192318 TBXLC3

TB	wykonanie o zwiększonej nośności osiowej
XL	jakość X-life – mniejsza chropowatość i większa dokładność geometryczna bieżni, wyższa nośność i trwałość
C3	luz promieniowy zwiększony

PARAMETRY

Producent	**INA**
Symbol producenta	**SL192318 TBXLC3**
Elementy toczne	**łożysko walcowe jednorzędowe pełnowałeczkowe**
Nośność dynamiczna C	**620 kN**
Nośność statyczna C0	**650 kN**