# Spindle bearing 7001 ACDGA/P4A SKF

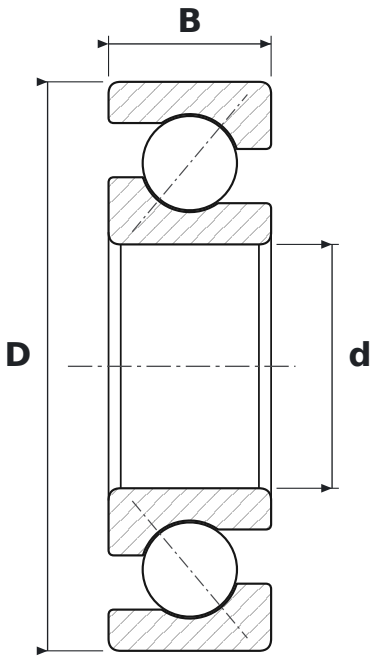


## DIMENSIONS

| | | |
|---|---|---|
| **d** | bore diameter | **12 mm** |
| **D** | outside diameter | **28 mm** |
| **B** | width | **8 mm** |

## WHAT 7001 ACDGA/P4A MEANS

| | |
|---|---|
| **ACD** | 25° contact angle, design D (SKF) |
| **GA** | pojedyncze łożysko do dowolnego zestawiania, napięcie wstępne bardzo lekkie (wykonanie D serii 719, 70, 72) lub lekkie (seria 718 D, wykonania E i B) |
| **P4A** | dokładność wymiarowa wg klasy ISO 4, dokładność biegu lepsza niż klasa ISO 4 |

## SPECIFICATIONS

| | |
|---|---|
| Manufacturer | **SKF** |
| Manufacturer designation | **7001 ACDGA/P4A** |
| Rolling elements | **single-row ball bearing** |
| Mass | **0.021 kg** |