Spindle bearing 7001 ACYU/GLP4 NACHI

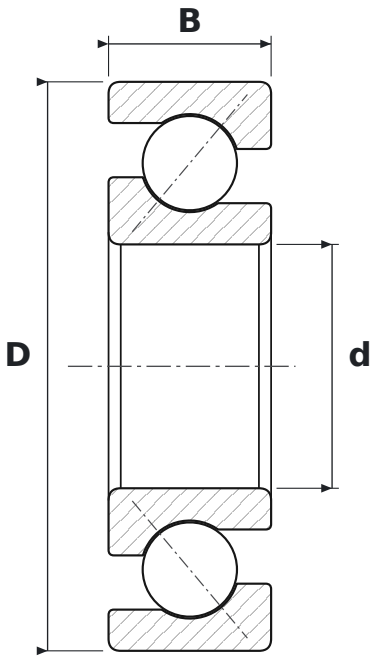

DIMENSIONS

d	bore diameter	**12 mm**
D	outside diameter	**28 mm**
B	width	**8 mm**

WHAT 7001 ACYU/GLP4 MEANS

AC	25° contact angle
Y	koszyk z tworzywa poliamidowego
U	czoła pierścieni szlifowane na równo – łożysko pojedyncze do zestawiania
GL	napięcie wstępne lekkie
P4	tolerance class P4 (precision)

SPECIFICATIONS

Manufacturer	**NACHI**
Manufacturer designation	**7001 ACYU/GLP4**
Rolling elements	**single-row ball bearing**