Spindle bearing 7005 ACYU/GMP4 NACHI

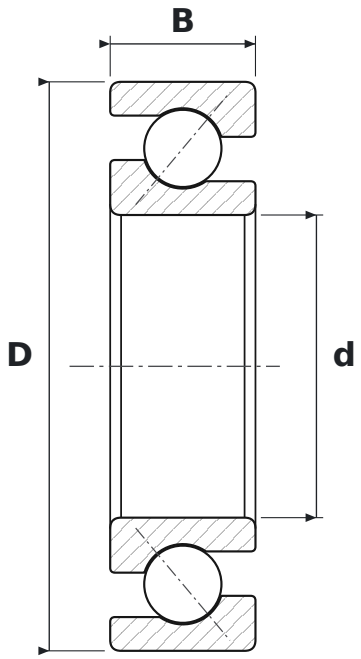

DIMENSIONS

d	bore diameter	**25 mm**
D	outside diameter	**47 mm**
B	width	**12 mm**

WHAT 7005 ACYU/GMP4 MEANS

AC	25° contact angle
Y	koszyk z tworzywa poliamidowego
U	czoła pierścieni szlifowane na równo – łożysko pojedyncze do zestawiania
GM	napięcie wstępne średnie
P4	tolerance class P4 (precision)

SPECIFICATIONS

Manufacturer	**NACHI**
Manufacturer designation	**7005 ACYU/GMP4**
Rolling elements	**single-row ball bearing**