Spindle bearing 7005 CTRSULP3 NSK

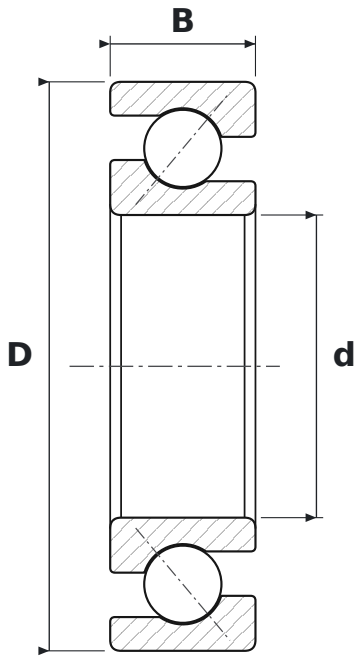

DIMENSIONS

d	bore diameter	**25 mm**
D	outside diameter	**47 mm**
B	width	**12 mm**

WHAT 7005 CTRSULP3 MEANS

C	kąt działania 15°
TR	koszyk z tkaniny utwardzanej żywicą fenolową (tekstolit), prowadzony na pierścieniu zewnętrznym
SU	pojedyncze łożysko w wykonaniu uniwersalnym – do zestawów w dowolnym układzie (O, X, tandem)
L	napięcie wstępne lekkie
P3	klasa dokładności P3 – wymiary w klasie ISO 4 (P4), dokładność obrotu w klasie ISO 2 (P2)

SPECIFICATIONS

Manufacturer	**NSK**
Manufacturer designation	**7005 CTRSULP3**
Rolling elements	**single-row ball bearing**