Łożysko wrzecionowe 7005 UADGGNP42 NTN

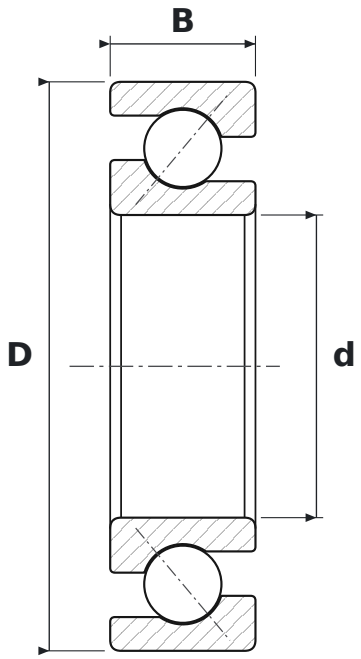

WYMIARY

d	średnica wewnętrzna	**25 mm**
D	średnica zewnętrzna	**47 mm**
B	szerokość	**12 mm**

PARAMETRY

Producent	**NTN**
Symbol producenta	**7005 UADGGNP42**
Elementy toczne	**łożysko kulkowe jednorzędowe**
UA	**oznaczenie wykonania producenta**
GN	**oznaczenie wykonania producenta**
P4	**klasa dokładności P4 (precyzyjne)**
Uszczelnienie	**otwarte – bez uszczelnień**