Łożysko wrzecionowe 7006 A5TRSUMP3 NSK

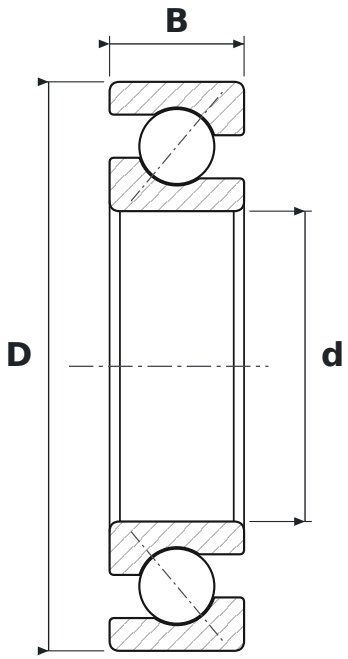

WYMIARY

d	średnica wewnętrzna	**30 mm**
D	średnica zewnętrzna	**55 mm**
B	szerokość	**13 mm**

CO ZNACZY OZNACZENIE 7006 A5TRSUMP3

A5	kąt działania 25°
TR	koszyk z tkaniny utwardzanej żywicą fenolową (tekstolit), prowadzony na pierścieniu zewnętrznym
SU	pojedyncze łożysko w wykonaniu uniwersalnym – do zestawów w dowolnym układzie (O, X, tandem)
M	napięcie wstępne średnie
P3	klasa dokładności P3 – wymiary w klasie ISO 4 (P4), dokładność obrotu w klasie ISO 2 (P2)

PARAMETRY

Producent	**NSK**
Symbol producenta	**7006 A5TRSUMP3**
Elementy toczne	**łożysko kulkowe jednorzędowe**