Łożysko wrzecionowe 7006 ACYU/GLP4 NACHI

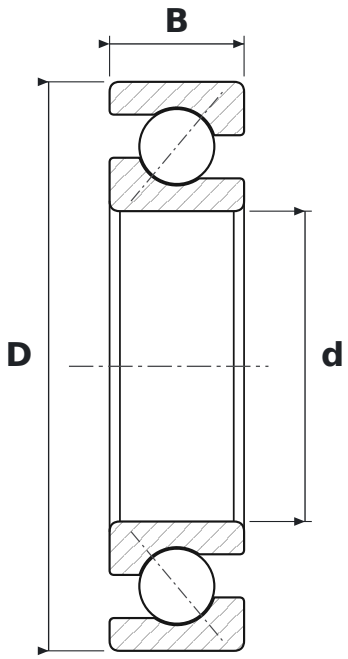

WYMIARY

d	średnica wewnętrzna	**30 mm**
D	średnica zewnętrzna	**55 mm**
B	szerokość	**13 mm**

CO ZNACZY OZNACZENIE 7006 ACYU/GLP4

AC	kąt działania 25°
Y	koszyk z tworzywa poliamidowego
U	czoła pierścieni szlifowane na równo – łożysko pojedyncze do zestawiania
GL	napięcie wstępne lekkie
P4	klasa dokładności P4 (precyzyjne)

PARAMETRY

Producent	**NACHI**
Symbol producenta	**7006 ACYU/GLP4**
Elementy toczne	**łożysko kulkowe jednorzędowe**