Łożysko wrzecionowe 7006 CDGB/P4A SKF

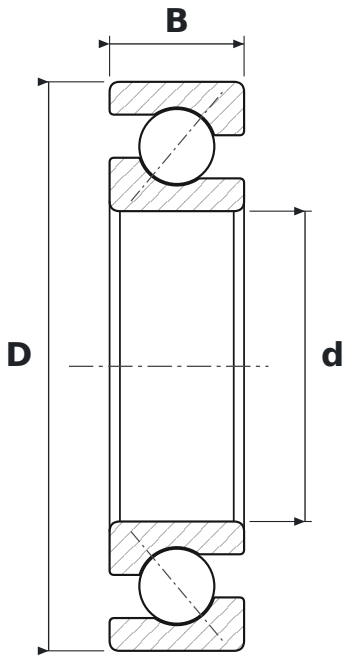

WYMIARY

d	średnica wewnętrzna	**30 mm**
D	średnica zewnętrzna	**55 mm**
B	szerokość	**13 mm**

CO ZNACZY OZNACZENIE 7006 CDGB/P4A

CD	kąt działania 15°, wykonanie D o dużej nośności
GB	pojedyncze łożysko do dowolnego zestawiania, napięcie wstępne lekkie (wykonanie D serii 719, 70, 72) lub umiarkowane (seria 718 D, wykonania E i B)
P4A	dokładność wymiarowa wg klasy ISO 4, dokładność biegu lepsza niż klasa ISO 4

PARAMETRY

Producent	**SKF**
Symbol producenta	**7006 CDGB/P4A**
Elementy toczne	**łożysko kulkowe jednorzędowe**