Łożysko wrzecionowe 7006 UADGGLP42 NTN

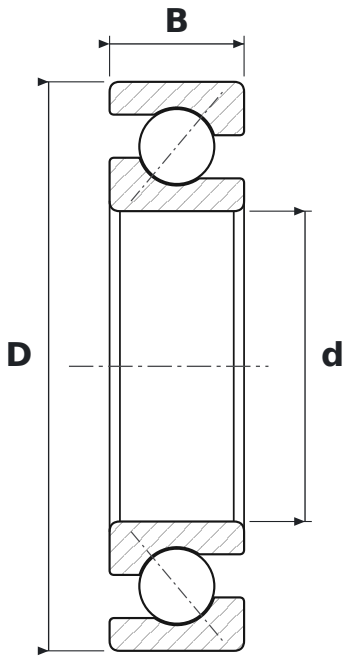

WYMIARY

d	średnica wewnętrzna	**30 mm**
D	średnica zewnętrzna	**55 mm**
B	szerokość	**13 mm**

PARAMETRY

Producent	**NTN**
Symbol producenta	**7006 UADGGLP42**
Elementy toczne	**łożysko kulkowe jednorzędowe**
UA	**oznaczenie wykonania producenta**
GL	**oznaczenie wykonania producenta**
P4	**klasa dokładności P4 (precyzyjne)**
Uszczelnienie	**otwarte – bez uszczelnień**