Spindle bearing 7008 CTYNSULP4 NSK

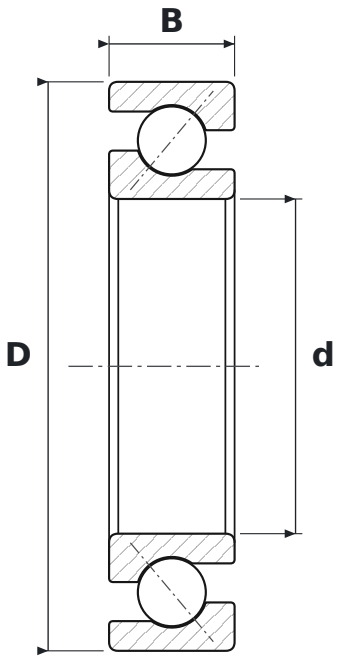

DIMENSIONS

d	bore diameter	**40 mm**
D	outside diameter	**68 mm**
B	width	**15 mm**

WHAT 7008 CTYNSULP4 MEANS

C	kąt działania 15°
TYN	koszyk z poliamidu 46 wzmocnionego włóknem szklanym, prowadzony na kulkach, do +150 °C
SU	pojedyncze łożysko w wykonaniu uniwersalnym – do zestawów w dowolnym układzie (O, X, tandem)
L	napięcie wstępne lekkie
P4	tolerance class P4 (precision)

SPECIFICATIONS

Manufacturer	**NSK**
Manufacturer designation	**7008 CTYNSULP4**
Rolling elements	**single-row ball bearing**
Mass	**0.19 kg**