Spindle bearing 7009 ACD/P4A SKF

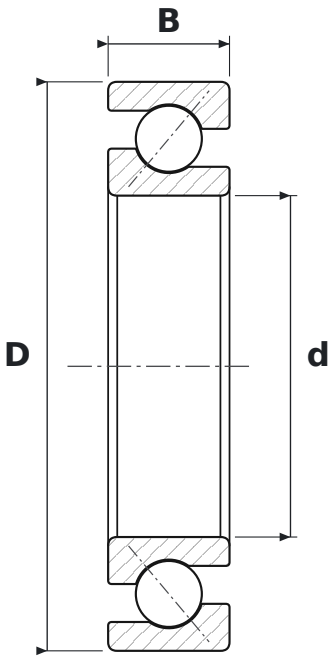

DIMENSIONS

d	bore diameter	**45 mm**
D	outside diameter	**75 mm**
B	width	**16 mm**

WHAT 7009 ACD/P4A MEANS

ACD	25° contact angle, design D (SKF)
P4A	dokładność wymiarowa wg klasy ISO 4, dokładność biegu lepsza niż klasa ISO 4

SPECIFICATIONS

Manufacturer	**SKF**
Manufacturer designation	**7009 ACD/P4A**
Rolling elements	**single-row ball bearing**