Łożysko wrzecionowe 7013 CYDU/GLP4 NACHI

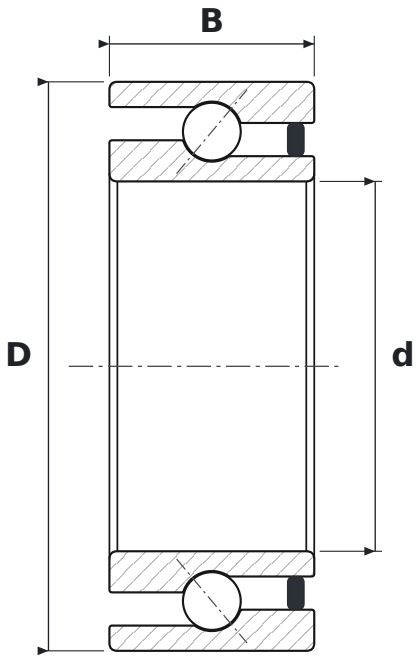

WYMIARY

d	średnica wewnętrzna	**65 mm**
D	średnica zewnętrzna	**100 mm**
B	szerokość	**36 mm**

CO ZNACZY OZNACZENIE 7013 CYDU/GLP4

C	kąt działania 15°
Y	koszyk z tworzywa poliamidowego
DU	para łożysk z czołami pierścieni szlifowanymi na równo
GL	napięcie wstępne lekkie
P4	klasa dokładności P4 (precyzyjne)

PARAMETRY

Producent	**NACHI**
Symbol producenta	**7013 CYDU/GLP4**
Elementy toczne	**łożysko kulkowe jednorzędowe**