# Łożysko wrzecionowe 7021 CTRDUMP3 NSK

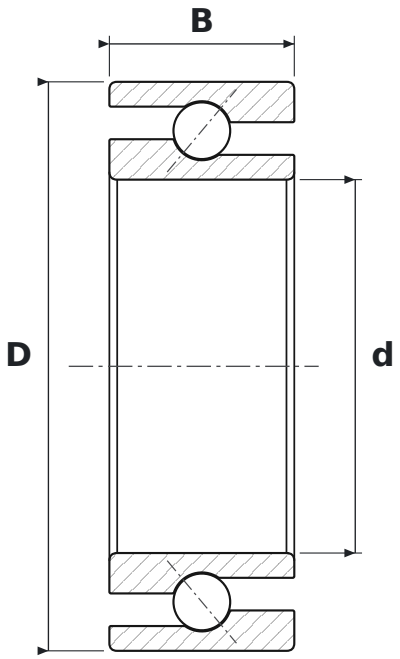


## WYMIARY

| | | |
|---|---|---|
| **d** | średnica wewnętrzna | **105 mm** |
| **D** | średnica zewnętrzna | **160 mm** |
| **B** | szerokość | **52 mm** |

## CO ZNACZY OZNACZENIE 7021 CTRDUMP3

| | |
|---|---|
| **C** | kąt działania 15° |
| **TR** | koszyk z tkaniny utwardzanej żywicą fenolową (tekstolit), prowadzony na pierścieniu zewnętrznym |
| **DU** | para łożysk w wykonaniu uniwersalnym – do montażu w dowolnym układzie (O, X, tandem) |
| **M** | napięcie wstępne średnie |
| **P3** | klasa dokładności P3 – wymiary w klasie ISO 4 (P4), dokładność obrotu w klasie ISO 2 (P2) |

## PARAMETRY

| | |
|---|---|
| Producent | **NSK** |
| Symbol producenta | **7021 CTRDUMP3** |
| Elementy toczne | **łożysko kulkowe jednorzędowe** |