Łożysko wrzecionowe 71902 ACD/P4ADGB SKF

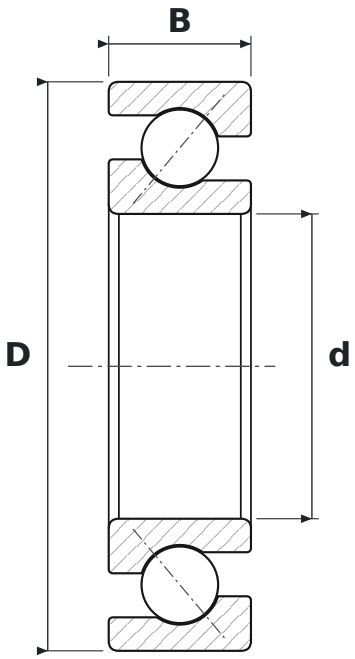

WYMIARY

d	średnica wewnętrzna	**15 mm**
D	średnica zewnętrzna	**28 mm**
B	szerokość	**7 mm**

CO ZNACZY OZNACZENIE 71902 ACD/P4ADGB

ACD	kąt działania 25°, konstrukcja D (SKF)
P4A	dokładność wymiarowa wg klasy ISO 4, dokładność biegu lepsza niż klasa ISO 4
DGB	zestaw dwóch łożysk do dowolnego zestawiania, napięcie wstępne lekkie (wykonanie D serii 719, 70, 72) lub umiarkowane (seria 718 D, wykonania E i B)

PARAMETRY

Producent	**SKF**
Symbol producenta	**71902 ACD/P4ADGB**
Elementy toczne	**łożysko kulkowe jednorzędowe**