Łożysko wrzecionowe 71902 CVUJ74 SNR

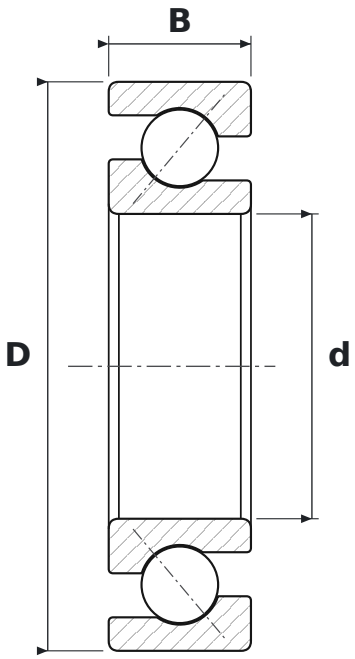

WYMIARY

d	średnica wewnętrzna	**15 mm**
D	średnica zewnętrzna	**28 mm**
B	szerokość	**7 mm**

PARAMETRY

Producent	**SNR**
Symbol producenta	**71902 CVUJ74**
Elementy toczne	**łożysko kulkowe jednorzędowe**
J	**koszyk stalowy tłoczony**
Uszczelnienie	**otwarte – bez uszczelnień**