Łożysko wrzecionowe 7204 A5TRSULP4 NSK

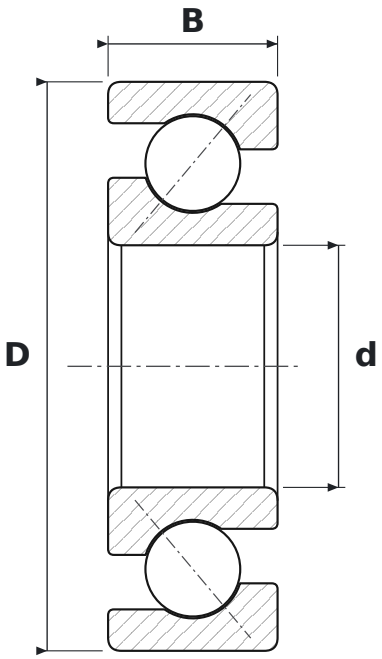

WYMIARY

d	średnica wewnętrzna	**20 mm**
D	średnica zewnętrzna	**47 mm**
B	szerokość	**14 mm**

CO ZNACZY OZNACZENIE 7204 A5TRSULP4

A5	kąt działania 25°
TR	koszyk z tkaniny utwardzanej żywicą fenolową (tekstolit), prowadzony na pierścieniu zewnętrznym
SU	pojedyncze łożysko w wykonaniu uniwersalnym – do zestawów w dowolnym układzie (O, X, tandem)
L	napięcie wstępne lekkie
P4	klasa dokładności P4 (precyzyjne)

PARAMETRY

Producent	**NSK**
Symbol producenta	**7204 A5TRSULP4**
Elementy toczne	**łożysko kulkowe jednorzędowe**