Łożysko wrzecionowe 7904 UCGGMP42 NTN

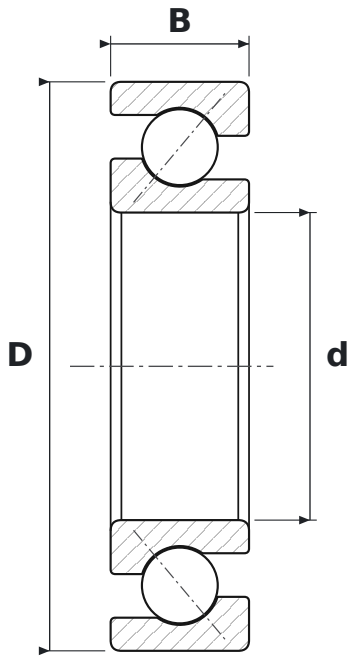

WYMIARY

d	średnica wewnętrzna	**20 mm**
D	średnica zewnętrzna	**37 mm**
B	szerokość	**9 mm**

PARAMETRY

Producent	**NTN**
Symbol producenta	**7904 UCGGMP42**
Elementy toczne	**łożysko kulkowe jednorzędowe**
GM	**oznaczenie wykonania producenta**
P4	**klasa dokładności P4 (precyzyjne)**
Uszczelnienie	**otwarte – bez uszczelnień**