Łożysko wrzecionowe 7905 CTRDUMP3 NSK

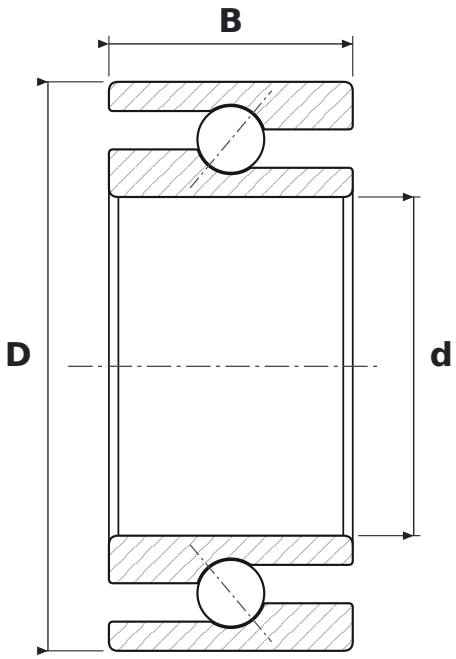

WYMIARY

d	średnica wewnętrzna	**25 mm**
D	średnica zewnętrzna	**42 mm**
B	szerokość	**18 mm**

CO ZNACZY OZNACZENIE 7905 CTRDUMP3

C	kąt działania 15°
TR	koszyk z tkaniny utwardzanej żywicą fenolową (tekstolit), prowadzony na pierścieniu zewnętrznym
DU	para łożysk w wykonaniu uniwersalnym – do montażu w dowolnym układzie (O, X, tandem)
M	napięcie wstępne średnie
P3	klasa dokładności P3 – wymiary w klasie ISO 4 (P4), dokładność obrotu w klasie ISO 2 (P2)

PARAMETRY

Producent	**NSK**
Symbol producenta	**7905 CTRDUMP3**
Elementy toczne	**łożysko kulkowe jednorzędowe**