Łożysko wrzecionowe 7907 A5SN24TRDULP3 NSK

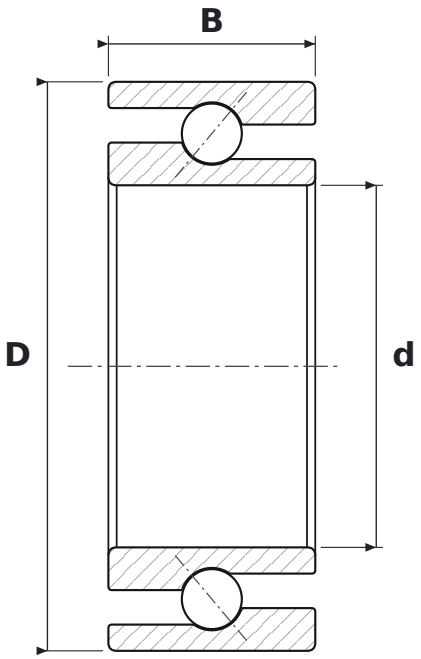

WYMIARY

d	średnica wewnętrzna	**35 mm**
D	średnica zewnętrzna	**55 mm**
B	szerokość	**20 mm**

PARAMETRY

Producent	**NSK**
Symbol producenta	**7907 A5SN24TRDULP3**
Elementy toczne	**łożysko kulkowe jednorzędowe**
TR	**koszyk z tkaniny utwardzanej żywicą fenolową (tekstolit), prowadzony na pierścieniu zewnętrznym**
DU	**para łożysk w wykonaniu uniwersalnym – do montażu w dowolnym układzie (O, X, tandem)**
L	**napięcie wstępne lekkie**
P3	**klasa dokładności P3 – wymiary w klasie ISO 4 (P4), dokładność obrotu w klasie ISO 2 (P2)**
Uszczelnienie	**otwarte – bez uszczelnień**
Koszyk	**Okienkowy z tkaniny bawełnianej (fenolowy)**
Klasa dokładności	**P4**
Masa	**0,13 kg**