# Spindle bearing 7907 CTRDULP3 NSK

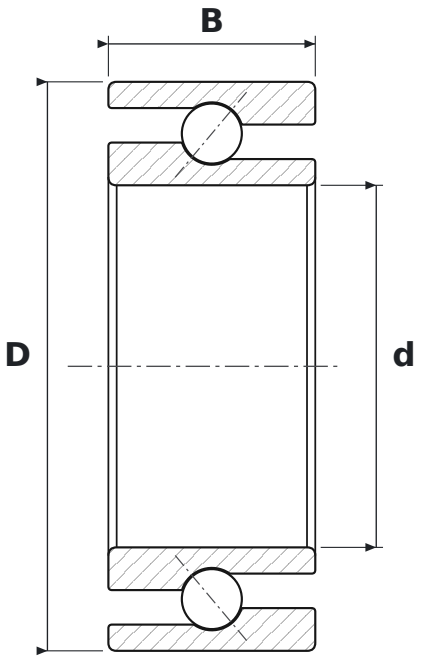


## DIMENSIONS

| | | |
|---|---|---|
| **d** | bore diameter | **35 mm** |
| **D** | outside diameter | **55 mm** |
| **B** | width | **20 mm** |

## WHAT 7907 CTRDULP3 MEANS

| | |
|---|---|
| **C** | kąt działania 15° |
| **TR** | koszyk z tkaniny utwardzanej żywicą fenolową (tekstolit), prowadzony na pierścieniu zewnętrznym |
| **DU** | para łożysk w wykonaniu uniwersalnym – do montażu w dowolnym układzie (O, X, tandem) |
| **L** | napięcie wstępne lekkie |
| **P3** | klasa dokładności P3 – wymiary w klasie ISO 4 (P4), dokładność obrotu w klasie ISO 2 (P2) |

## SPECIFICATIONS

| | |
|---|---|
| Manufacturer | **NSK** |
| Manufacturer designation | **7907 CTRDULP3** |
| Rolling elements | **single-row ball bearing** |