Spindle bearing 7908 CYU/GLP4 NACHI

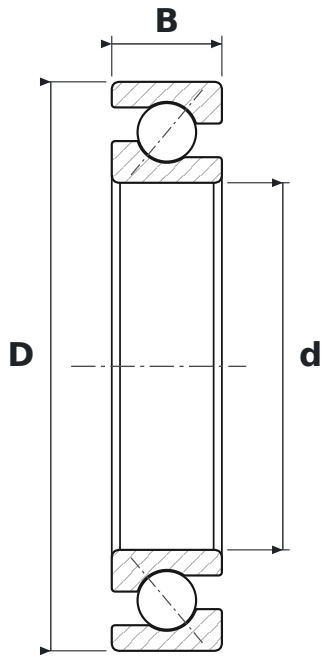

DIMENSIONS

d	bore diameter	**40 mm**
D	outside diameter	**62 mm**
B	width	**12 mm**

WHAT 7908 CYU/GLP4 MEANS

C	kąt działania 15°
Y	koszyk z tworzywa poliamidowego
U	czoła pierścieni szlifowane na równo – łożysko pojedyncze do zestawiania
GL	napięcie wstępne lekkie
P4	tolerance class P4 (precision)

SPECIFICATIONS

Manufacturer	**NACHI**
Manufacturer designation	**7908 CYU/GLP4**
Rolling elements	**single-row ball bearing**