Spindle bearing 7914 A5TRDUMP3 NSK

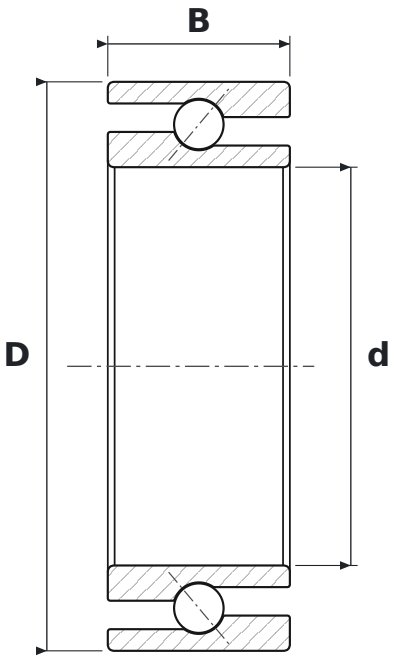

DIMENSIONS

d	bore diameter	**70 mm**
D	outside diameter	**100 mm**
B	width	**32 mm**

WHAT 7914 A5TRDUMP3 MEANS

A5	kąt działania 25°
TR	koszyk z tkaniny utwardzanej żywicą fenolową (tekstolit), prowadzony na pierścieniu zewnętrznym
DU	para łożysk w wykonaniu uniwersalnym – do montażu w dowolnym układzie (O, X, tandem)
M	napięcie wstępne średnie
P3	klasa dokładności P3 – wymiary w klasie ISO 4 (P4), dokładność obrotu w klasie ISO 2 (P2)

SPECIFICATIONS

Manufacturer	**NSK**
Manufacturer designation	**7914 A5TRDUMP3**
Rolling elements	**single-row ball bearing**