Łożysko wrzecionowe B7002-C-2RSD-T-P4S-DUL FAG

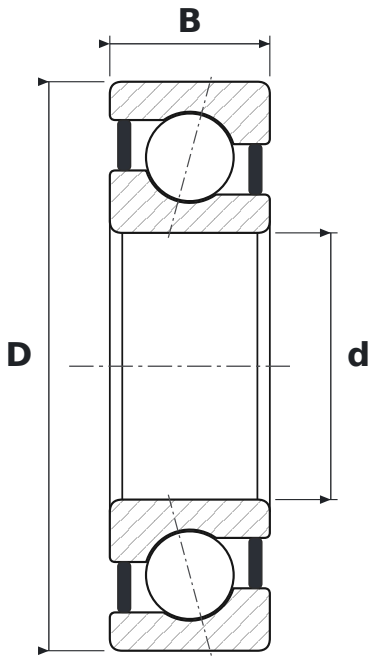

WYMIARY

d	średnica wewnętrzna	**15 mm**
D	średnica zewnętrzna	**32 mm**
B	szerokość	**9 mm**

CO ZNACZY OZNACZENIE B7002-C-2RSD-T-P4S-DUL

C	kąt działania 15°
2RSD	tarcze uszczelniające z obu stron
T	koszyk okienkowy masywny z tkaniny utwardzanej żywicą (tekstolit)
P4S	klasa dokładności P4S (standard Schaeffler) – lepsza niż P4 wg DIN 620
DUL	zestaw 2 łożysk uniwersalnych, napięcie wstępne lekkie

PARAMETRY

Producent	**FAG**
Symbol producenta	**B7002-C-2RSD-T-P4S-DUL**
Elementy toczne	**łożysko kulkowe jednorzędowe**
Kąt działania	**15°**