Spindle bearing B7011-C-T-P4S-K5-UL FAG

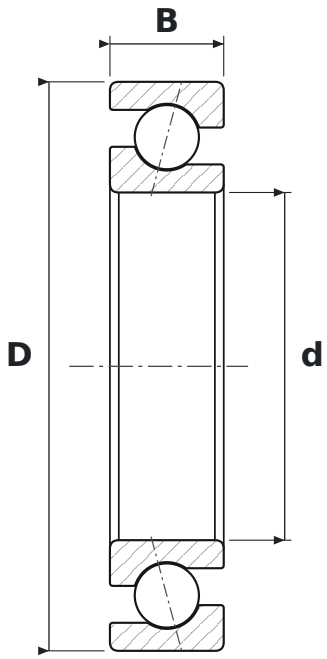

DIMENSIONS

d	bore diameter	**55 mm**
D	outside diameter	**90 mm**
B	width	**18 mm**

WHAT B7011-C-T-P4S-K5-UL MEANS

C	kąt działania 15°
T	koszyk okienkowy masywny z tkaniny utwardzanej żywicą (tekstolit)
P4S	klasa dokładności P4S (standard Schaeffler) – lepsza niż P4 wg DIN 620
K5	zawężone tolerancje średnic względem klasy P4S
UL	wykonanie uniwersalne do montażu parami – para z lekkim napięciem wstępnym w układzie O i X

SPECIFICATIONS

Manufacturer	**FAG**
Manufacturer designation	**B7011-C-T-P4S-K5-UL**
Rolling elements	**single-row ball bearing**
Contact angle	**15°**